ЛИМЦ.60148.09.003.001

Перв. примен. | ЛИМЦ.60148.09.003.000

Справ. №

Подп. и дата

Инв. № дубл.

Взам. инв. №

Подп. и дата

Инв. № подл.

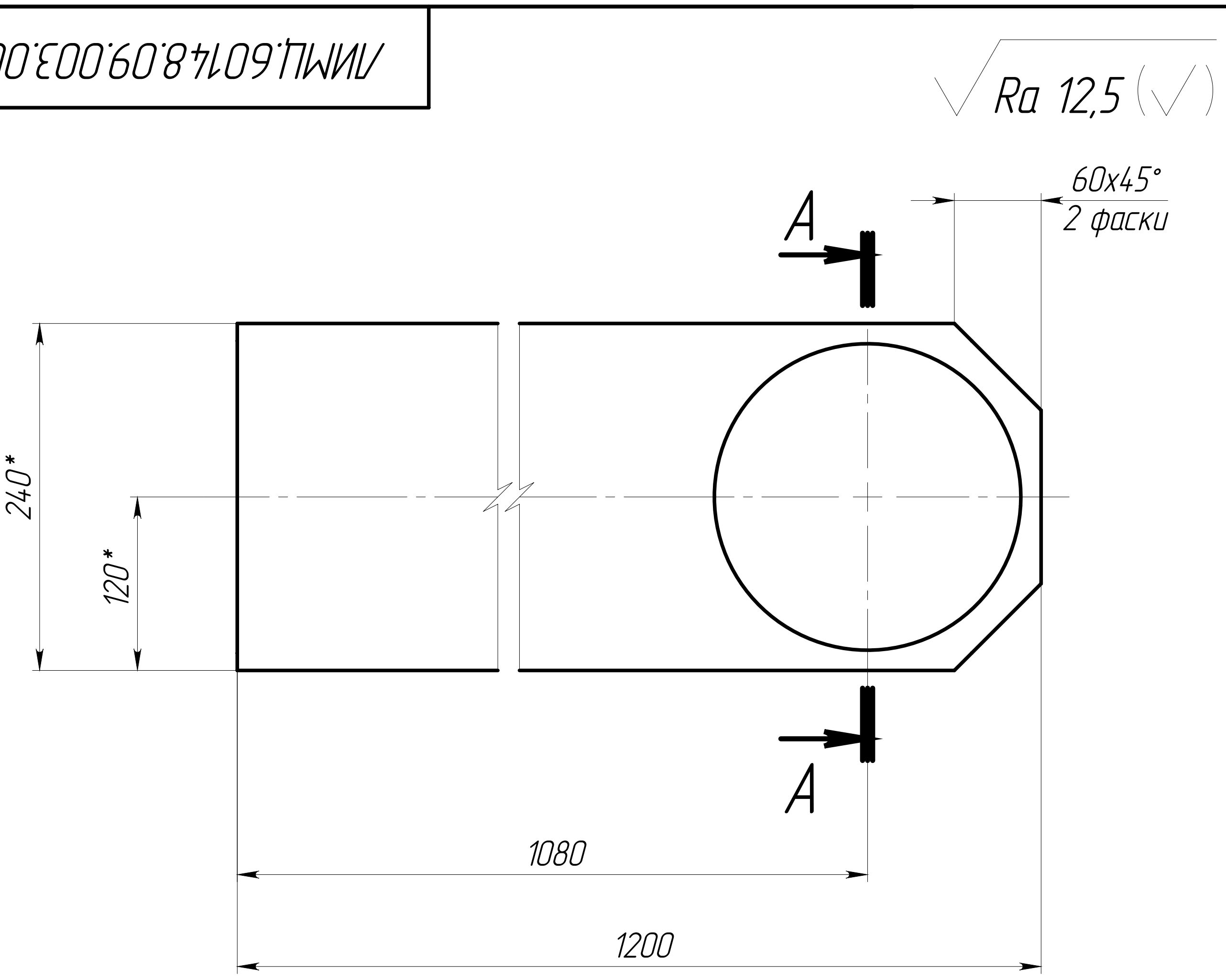
Ra 12,5 (√)
60x45°
2 фаски
A
A
240*
120*
1080
1200

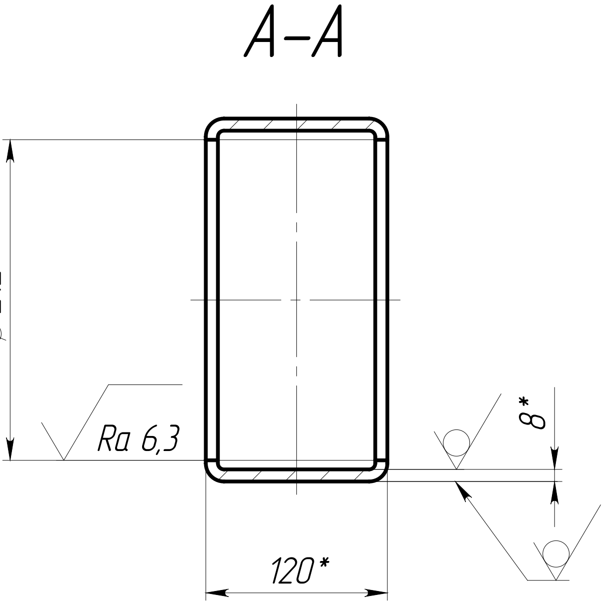
A–A
⌀ 212
Ra 6,3
8*
120*

1. *ŭǫǅǶǯǺë ǯǵì ắǹǺǫǫǸǴ.
2. Общие допуски по ГОСТ 30893.1: H14, ±IT14/2.
3. ūǫǺǴǅǺǸǫǫǼȆ ǸǫǸǅǷǫǟǯǷǅǯ ǟǯǺǼǯǰǫ.

					ЛИМЦ.60148.09.003.001			
Изм.	Лист	№ докум.	Подп.	Дата	Труба	Лит.	Масса	Масштаб
Разраб.		Быков		7.8.25			45.53	1:5
Пров.		Лаптев						
Т. контр.						Лист	Листов 1	
					ПП–240х120х8–КП245–К–ГОСТ 30245–2012	АО "БТ"		
Н. контр.								
Утв.		Соломатин						

Шифр: Копировал Формат А4